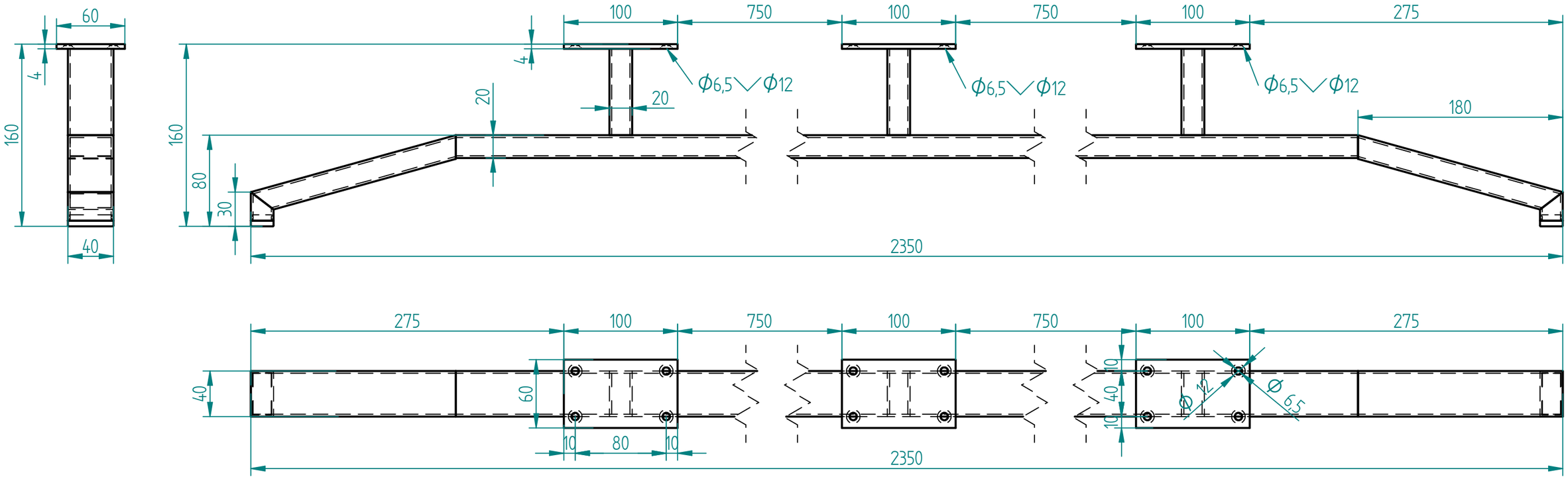

NOGA TROSJEDA MODUL L=2350 H=160 mm						
ŠIFRA	NAZIV PROIZVODA	JED.MJERE	VANJSKE DIMENZIJE	TEZINA (kg)	RAL	CIJENA (kn) BEZ PDV-a
	NOGA TROSJEDA MODUL L=2350 H=160 mm	KOM.	2350 x 60 x 160	5,3	Al - Cr	
	NOGA DVOSJEDA MODUL L=880 H=160 mm	KOM.	880 x 60 x 160		Al - Cr	

PROIZVODNJA METALNE I TEKSTILNE GALANTERIJE
MDX
Proizvodnja okova za namještaj
Hrv. branitelja 230, Stari Slatinik
35253 Brodski Stupnik
tel./fax: +385 (35) 426-878
tel.: +385 (35) 426-877
mob.: 098/340-576
e-mail: medex@hi.htnet.hr
www.medex.hr
OIB: **47219816385** • MB/JMBG: **1403974302137**
IBAN : **HR5823400091150162523**
SWIFT: **PBZGHR2X** • VAT.NO.: **HR47219816385**